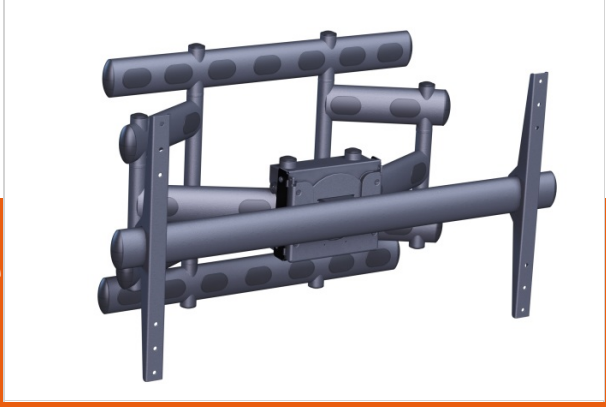

PFW 6855 Настенное крепление для дисплея с функциями поворота и наклона, разворачиваемое

Артикул (SKU)	7368550
Цвет	Черный

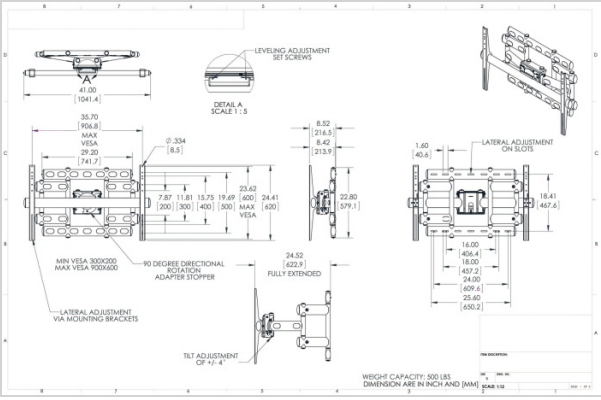

PFW 6855 - наклонно-поворотное настенное крепление для дисплеев весом до 227 кг, предназначено для удержания дисплеев с монтажным шаблоном VESA 300-400-500 мм (в вертикальной плоскости) и макс. 907 мм (в горизонтальной плоскости).

Регулировка положительного или отрицательного уклона позволяет идеально выравнивать крепление. Два кронштейна с шарнирными соединениями позволяют выдвинуть даже самый тяжелый дисплей для обслуживания или выравнивания. Данное крепление имеет функцию вращения на 90 градусов, что позволяет переводить дисплей в ландшафтную, портретную ориентацию или любое промежуточное положение. См. также модели PFW 6856 для дисплеев Panasonic 85 дюймов и PFW 6857 для дисплеев Panasonic 103 дюйма.

PFW 6855 Настенное крепление для дисплея с функциями поворота и наклона, разворачиваемое

VOGEL'S HOLDING BV 2017 (c) All rights reserved
Subject to printing errors, technical and price amendments
Date: 19-11-2017

www.vogels.com

Specifications

Product specifications

Номер типа изделия	PFW 6855
Артикул (SKU)	7368550
Цвет	Черный
Код EAN отдельной коробки	8712285323201
Наклон	Tilt -4°/+4°
Поворот	До 90 °
Гарантия	5 лет
Мин. размер экрана (дюймов)	65
Макс. размер экрана (дюймов)	120
Макс. весовая нагрузка (кг)	227
Макс. вес дисплея (кг)	Up to 227 kg
Min. hole pattern	300mm x 200mm
Max. hole pattern	907mm x 600mm
Макс. высота крепежного элемента (мм)	579
Макс. ширина крепежного элемента (мм)	1041

Features

Функции	Поворотное
Количество направляющих	2
Количество точек поворота	3
Варианты с замком	No lock
Ориентация	Landscape / Portrait
Рабочее положение	Нет

Technical specifications and dimensions

Мин. расстояние до стены (мм)	25
Макс. расстояние до стены (мм)	623