Заказ 13148. Кронштейн потолочный для двух ТВ BBK 55LEX-5039/FT2C вертикально (друг под другом),VESA 400, 1100-1700мм, наклон 15".

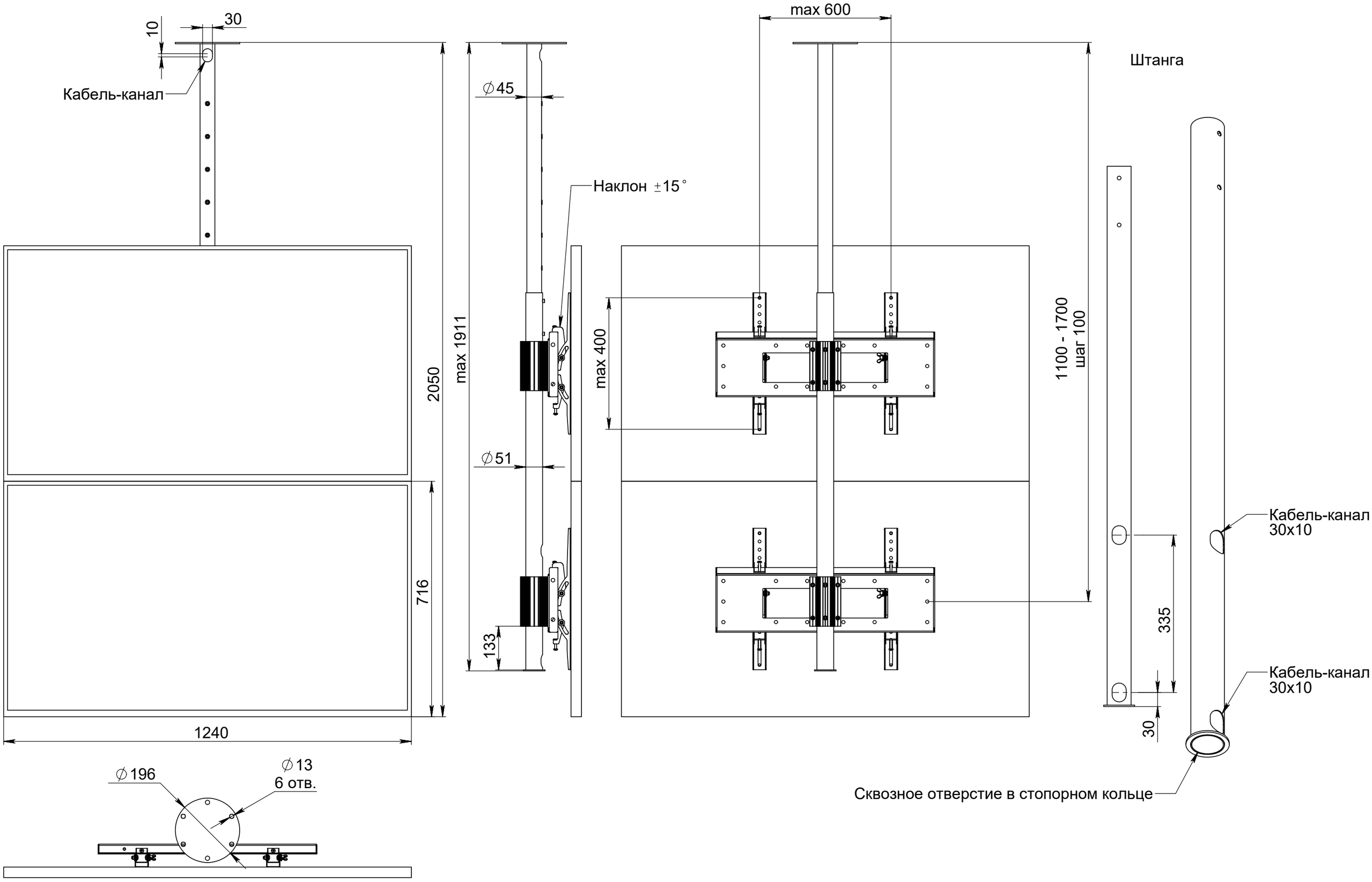

Заказ 13148. Кронштейн потолочный для двух ТВ BBK 55LEX-5039/FT2C вертикально (друг под другом),VESA 400, 1100-1700мм, наклон 15". Инструкция по сборке.

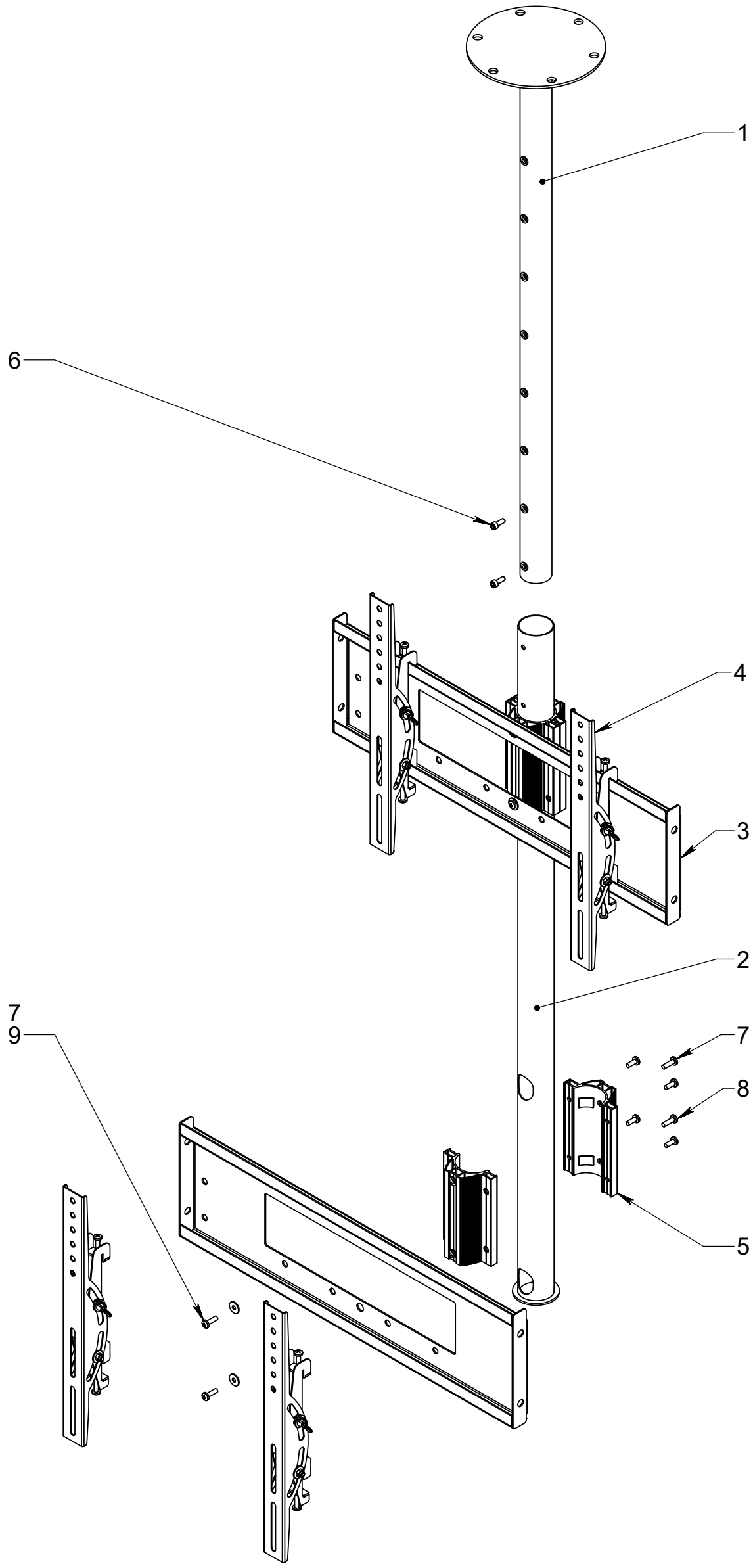

Поз	Наименование	Кол
1	Кронштейн 907	1
2	Штанга 1150	1
3	Голова 660 стандарт	2
4	Пэшка наклонная 430 стандарт комплектация стандарт	4
5	Хомут 125 стандарт комплектация стандарт	2
6	DIN 912 Винт М6х16 вн./ш.	2
7	DIN 7985 Винт М6х20 крест	8
8	DIN 7985 Винт М6х16 крест	8
9	Шайба увеличенная 6	4